File name:MPPVX--8S0420.idw

PREREZ F-F
(1 : 10)

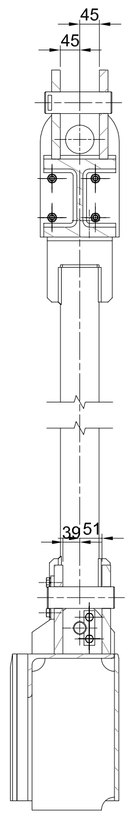

Zapornica A5 z jarmom
Masa: 1777 kg
(1 : 10)

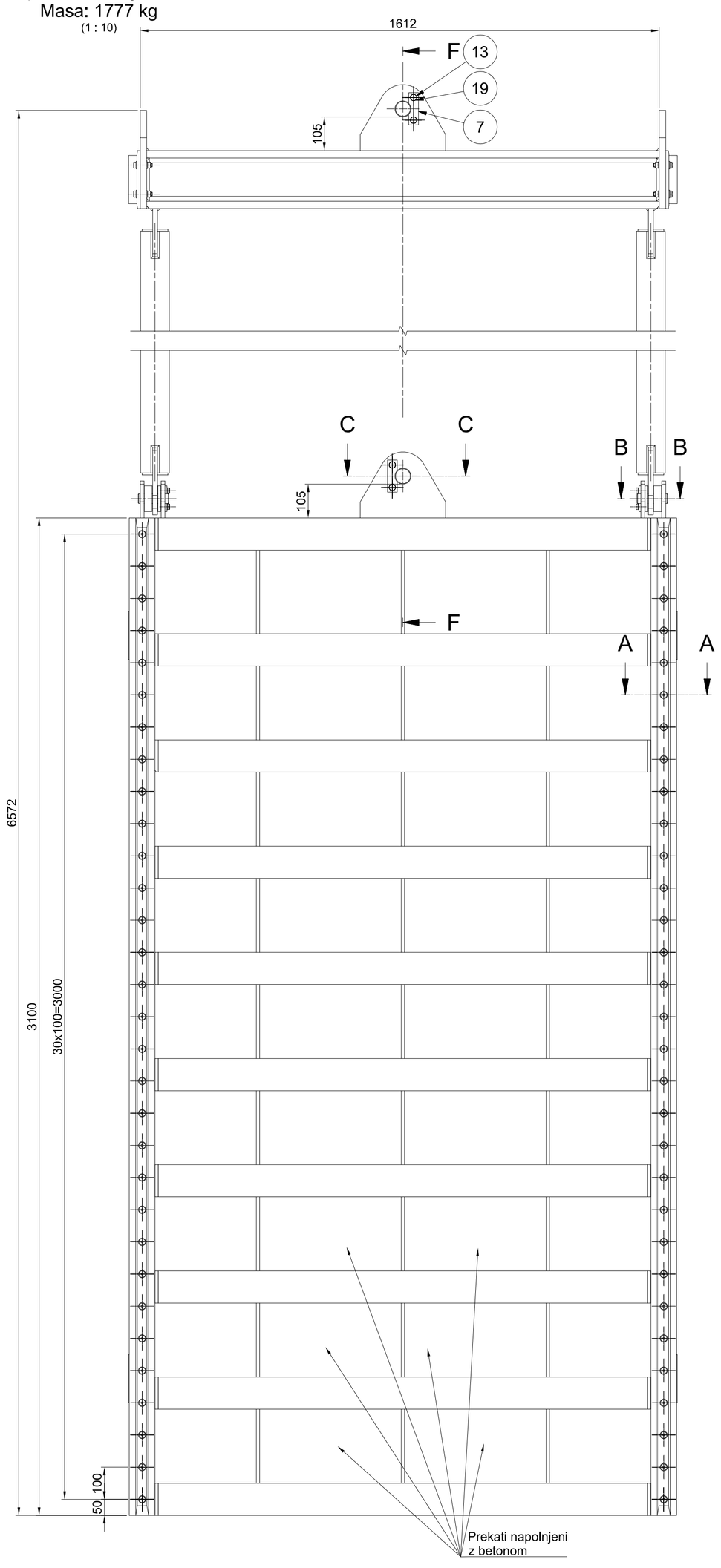

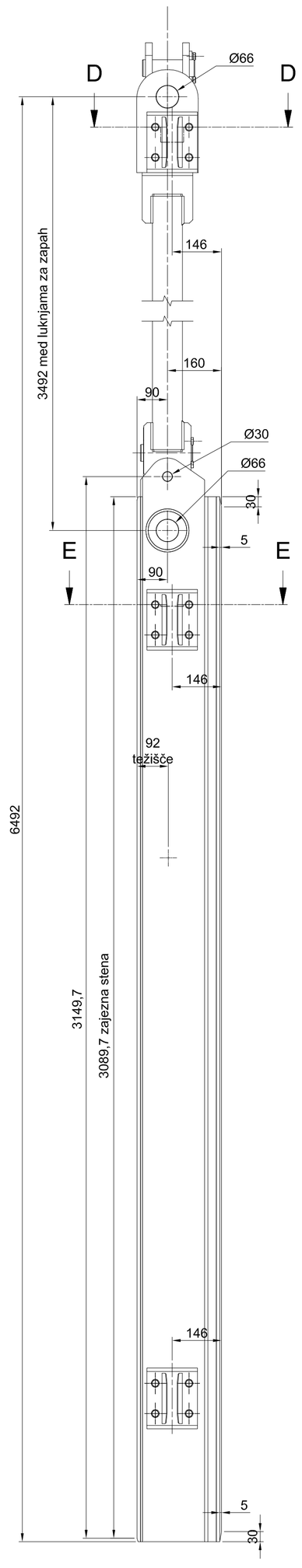

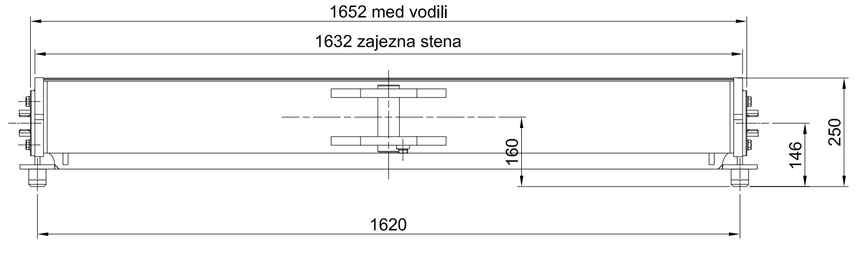

PREREZ D-D
(1 : 2)

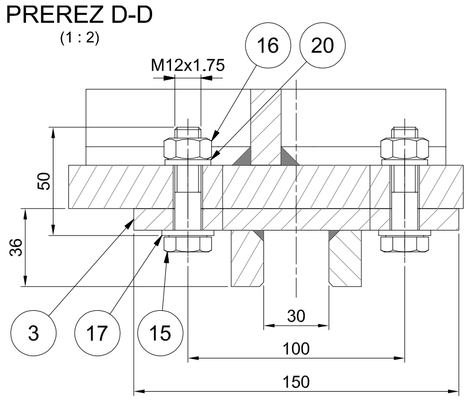

PREREZ E-E
(1 : 2)

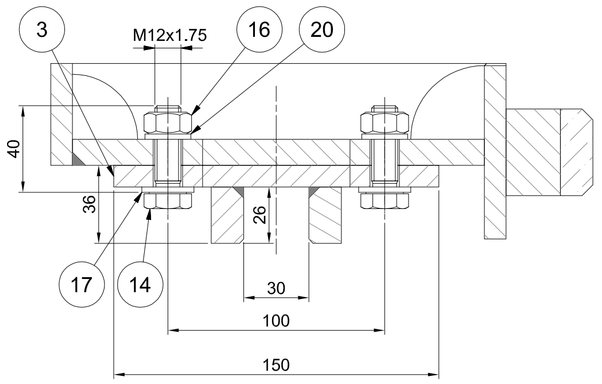

Poz.	Naziv	Količina	Debelina [mm]	Širina [mm]	Dolžina [mm]	Material	Standard / Risba	Certificat	Masa / kos	Skupno	Opomba
1	Zapornica A5 - Zvarjenec	1				Zvarjenec	MPPVX--8S0425		1472,54	1472,5	
2	Dvižni jarem	1				Zvarjenec	MPPVX--8S0430		272,85	272,8	
3	Vodilni čevelj	6	36	150	150	Zvarjenec	MPPVX--8S0438		2,93	17,6	
4	Sornik 50x155	2		50	155	X17CrNi16-2	MPPVX--8S0437		2,44	4,9	
5	Sornik 30x95	2		30	95	X17CrNi16-2	MPPVX--8S0436		0,54	1,1	
6	Varovalo osi	2	6	25	80	X5CrNi18-10	DIN 15058		0,09	0,2	
7	Varovalo osi	2	8	30	100	X5CrNi18-10	DIN 15058		0,17	0,3	
8	Novilon	2	15	40	3100	Novilon olion	Akripol		1,96	3,9	
9	Distančnik	2	24	80		Novilon olion	Akripol		0,12	0,2	
10	Distančnik	2	9	80		Novilon olion	Akripol		0,04	0,1	
11	Vijak z vgrezno glavo M10x25	62				A2-70	DIN 7991		0,02	1,2	
12	Vijak M10x20	4				A2-70	DIN 933		0,02	0,1	
13	Vijak M12x22	4				A2-70	DIN 933		0,04	0,2	
14	Vijak M12x40	16				8.8 tZn	DIN 933		0,05	0,8	
15	Vijak M12x50	4				8.8 tZn	DIN 931		0,06	0,2	
16	Matica - M12	24				8 tZn	DIN 934		0,02	0,4	
17	Podložka A13	24				jeklo Zn	DIN 125-1 A		0,01	0,2	
18	Podložka vzmetna A10	4				nerjavno jeklo	DIN 127		0	0	
19	Podložka vzmetna A12	4				nerjavno jeklo	DIN 127		0	0	
20	Podložka vzmetna A12	24				jeklo Zn	DIN 127		0	0,1	
21	Vijak M12x50	4				8.8 tZn	DIN 933		0,06	0,2	

Distančnik
Poz. 9
(1 : 2)

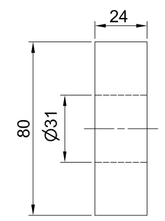

Distančnik
Poz. 10
(1:2)

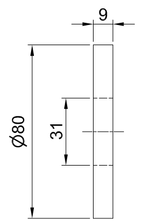

PREREZ C-C
(1 : 2)

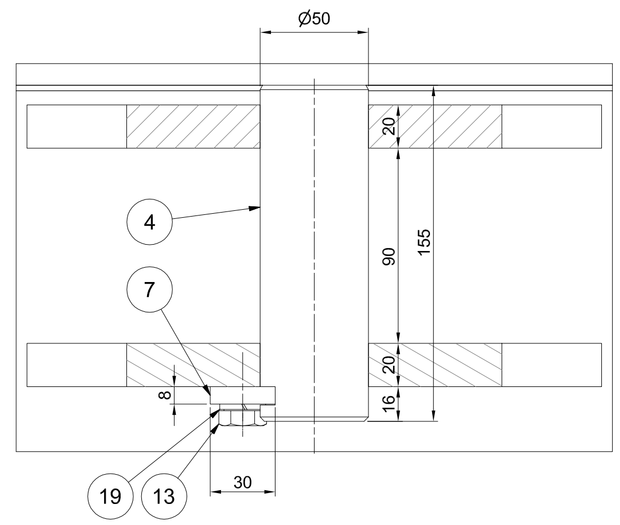

OPOMBE:

01 *REFERENČNE RISBE:*

02 *LEGENDA ŠRAFURE:*

Ogljikovo jeklo | Nerjavno jeklo | Brončna zlitina

03 ZVARI:
Klasifikacija zvarov v skladu z: EN ISO 5817.
Kontrola in testiranje zvarov v skladu z: EN13445-5
Če ni drugače zahtevano :
- Klasa B polno prevarjeni zvari
- Klasa C za kotne zvare in delno preverjene zvare
- Vsi neoznačeni kotni zvari so: a mini = 5 mm

04 KONTROLA ZVAROV:
Kontrola in testiranje zvarov v skladu z EN13445-5
- 100% vizuelna kontrola v skladu z EN ISO 17637
- 100% penetrant (PT) za kotne zvare na nerjavnih pločevinah
- 10% magnetofluks (MT) za kotne zvare
- 10% ultrazvok (UT) za K in V zvare

05 -RISBA PREDSTAVLJA DELE S KONČNIMI DIMENZIJAMI.
-NADMERE IN DODATKI ZA OBDELAVO NISO VKLJUČENI.

06 *SPLOŠNE TOLERANCE ČE NI DRUGAČE OZNAČENO:*
ZVARJENE KONSTRUKCIJE IN ELEMENTI: ISO 13920 - CLASS A/E
STROJNO OBDELANI DELI: ISO 2768 - mK

07 *SISTEM PROTIKOROZIJSKE ZAŠČITE:*
Glej dokument MPPVX--8S0005.

PREREZ A-A
(1 : 2)

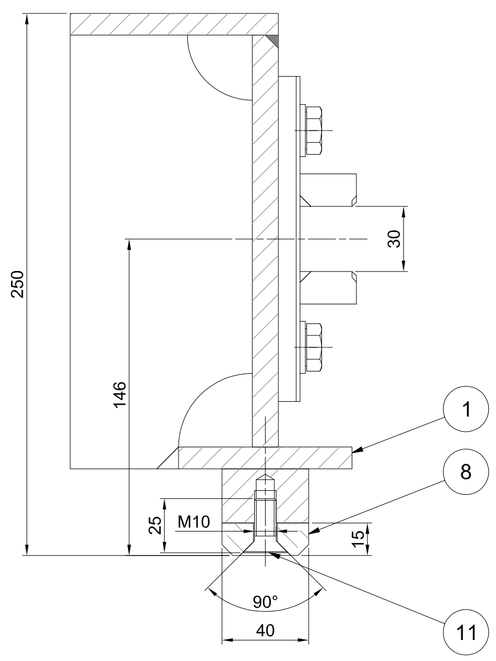

PREREZ B-B
(1 : 2)

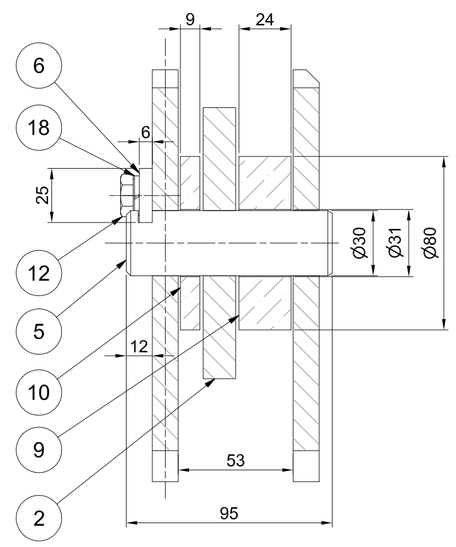

Investitor: Republika Slovenija, Ministrstvo za okolje in prostor, Dunajska cesta 48, 1000 Ljubljana			Objekt: SANACIJA PREGRADE VOGRŠČEK S PRIPADAJOČIMI OBJEKTI
Proizvajalec: senovo metalna, Titova cesta 52, 8281 Senovo, Slovenija			Del objekta: NOVI ODVZEMNI OBJEKT
Projektant: MONTAVAR PROJEKT LJ d.o.o., Valjhunova ulica 11, 1000 Ljubljana, Slovenija			Vrsta načrta/prikaza: 4. NAČRT S PODROČJA STROJNIŠTVA
	Ime in priimek: (podpis)	Identifikacijska št.	Splošna dokumenta/risbe: Drsna zapornica A5 Sestava
Vodja projekta:	Martin Cmrekar u.d.i.g.	G-3884	
Pooblaščeni inženir:	Martin Cmrekar u.d.i.g.	G-3884	
Sodelavec: + pooblaščeni inženir:			Vrsta projekta: PID; Številka projekta: P-GO-35/22
Obdelal:	Robert Hočevar		Klasifikacijska oznaka: ---------- ; Stran/št.strani: 1 / 1
Datum izdelave: 29.3.2022	Merilo: 1 : 10 (1:2 1:2,5 1:5)		Identifikacijska oznaka: MPPVX--8S0420 ; Rev.: /

ISO A1

Montavar PROJEKT LJ d.o.o. All rights which are not explicitly transferred to the employer by contract are reserved.

Montavar PROJEKT LJ d.o.o. Vse avtorske pravice, ki niso s pogodbo izrecno prenesene na naročnika, so pridržane.